Art. cod. 00603.10

Descrizione / Description / Déscription

Capsula Flip-Top ø55-38/400 con valvola e liner a induzione «PE-PP» (UG520)

Flip-Top cap ø55-38/400 with valve and induction liner «PE-PP» (UG520)

Capsule Flip-Top ø55-38/400 avec valve et joint d'induction «PE-PP» (UG520)

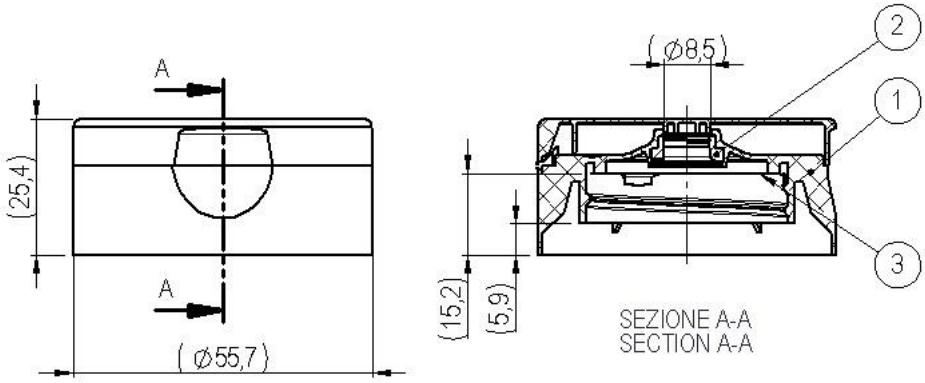

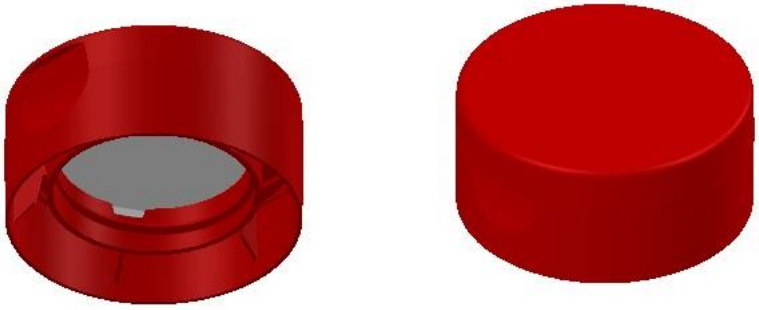

Tabella dati tecnici / Tecnical data table / Tableau données techniques

Pos. componente	Tipo filetto	Passo filetto (mm)	N° Principi filetto	Sigillo di garanzia	Materiale	Masterbatch	Peso (g)
Component pos.	*Thread type*	*Thread pitch (mm)*	*N° Thread starts*	*Tamper evident*	*Material*	*Masterbatch*	*Weight (g)*
Pos. Du Composant	*Type filet*	*Pass de filet (mm)*	*N° Pass de vis filet*	*Inviolabilité*	*Matière*	*Masterbatch*	*Poids (g)*
1	38/400	-	-	No/No/Non	PP Food contact	Food contact	12,90 ±0,30
2	-	-	-	-	Gomma Termoplastica Food contact	Food contact	
3	-	-	-	-	UG520 Food contact	Food contact	

Il peso indicato è puramente indicativo e non valido ai fini CONAI.
The weight indicated is purely indicative.
Le poids indiqué est indicatif.

Per maggiori informazioni / For further information / Pour plus d' informations :
Mail: capsolsales@capsol-spa.com Website: www.capsol-spa.com

Tabella dati imballaggio-spedizione / Table packing and shipping details / Table données d'emballage-expédition

Scatola standard (cm)	Sacchetto	Quantità per scatola	Quantità per pallet	Pallet (cm)
Standard box (cm)	*Bag*	*Pcs box*	*Pcs pallet*	*Pallet (cm)*
Carton standard (cm)	*Sachet*	*Pcs carton*	*Pcs palette*	*Palette (cm)*
60x40 H:33,5	PE Food contact	700	8400	120x80 H:112

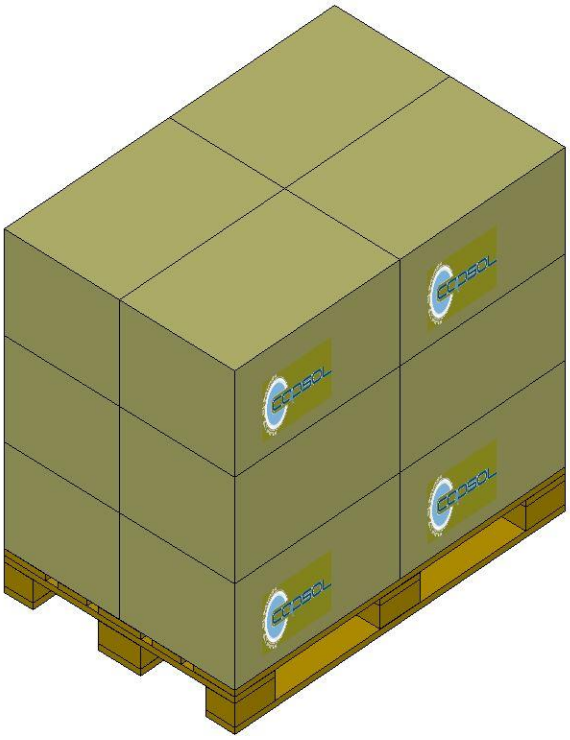

Stoccaggio / Storage / Stockage

Conservare i prodotti nella loro confezione originale in un luogo pulito, fresco e asciutto.
Store the products in their original packaging in a clean, cool and dry place.
Stocker les produits dans leur emballage d'origine dans un endroit propre, frais et sec.

Temperatura / Temperature / Temperature : **5÷30°C**

Umidità / Umidity / Umidité : **45÷75%**

Conservare i prodotti a temperatura ambiente (**20°C±5**) per **48 ore** prima dell'uso sulla macchina confezionatrice.
*Store the products at room temperature (**20°C±5**) for **48H** before using on packaging machine.*
*Stocker les produits à température ambiante (**20°C±5**) pendant **48 heures** avant l'utilisation sur la machine d'emballage.*